AXESS 170 x 75 cm

Baignoires / Baden

Ref : 236232
Capacité * : 80 L
Poids / gewicht : 11.5 Kg

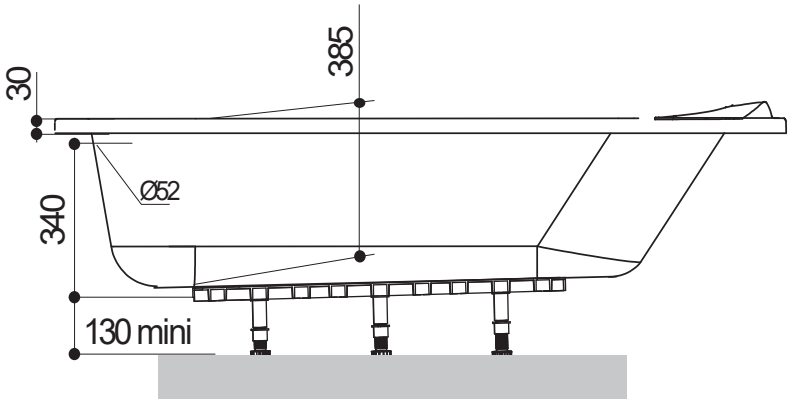

Hauteur sous plage sans tablier : 505 - 540

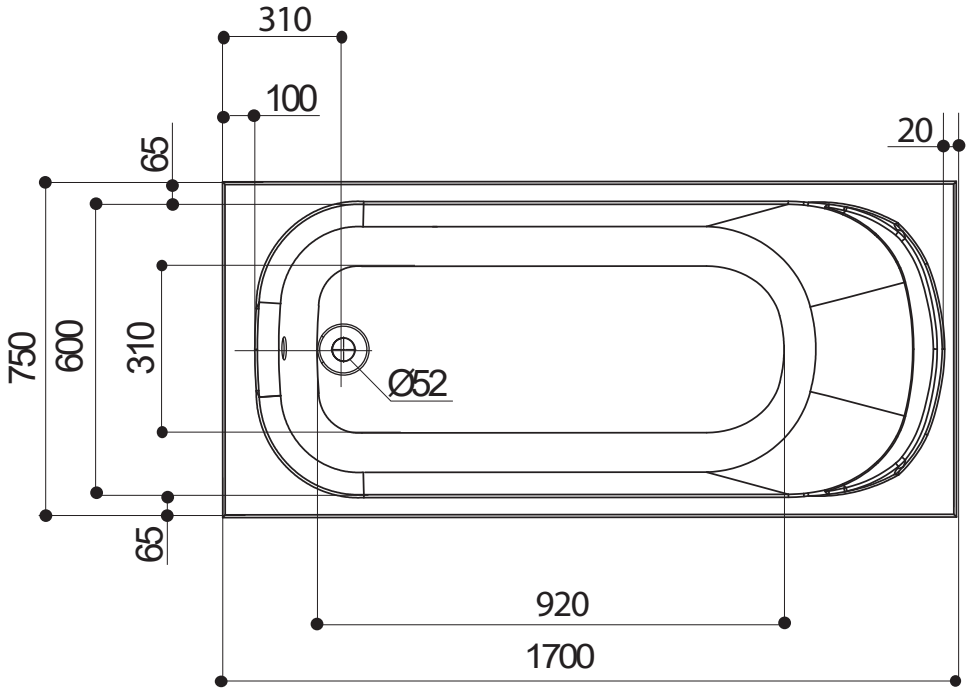

Compatible robinetterie sur Gorge

aquarine

*Volume en litres (au trop plein moins 70 litres)
*Volume in liter (aan overloop min 70 liter)

Moule : B124 - plan170440031 ind: 1 le 26/09/2017