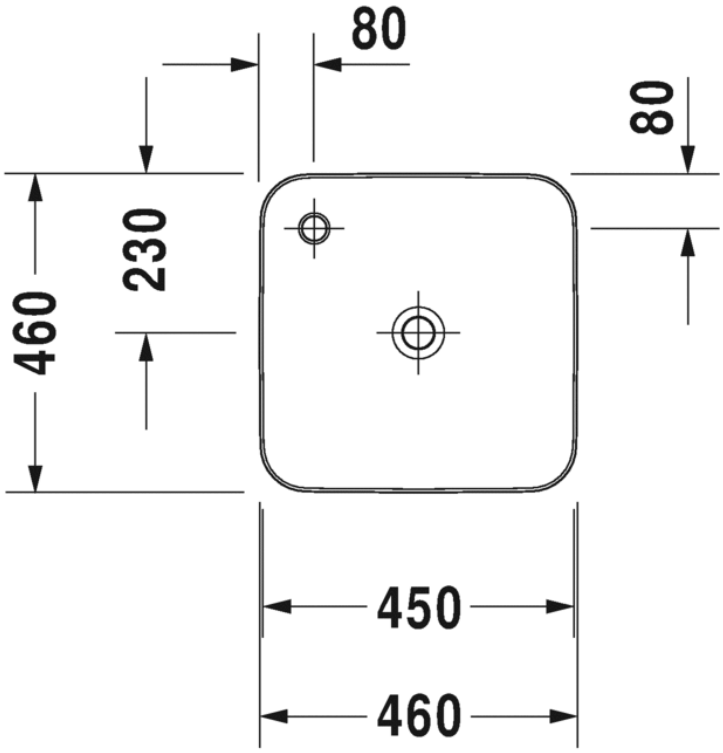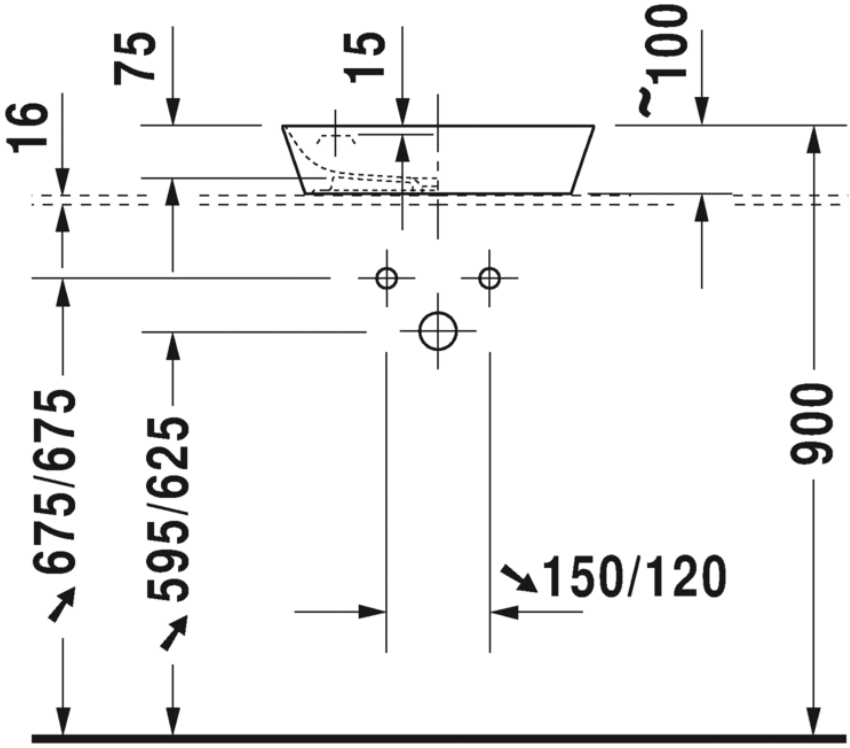CAPE COD LAVABOS #234046