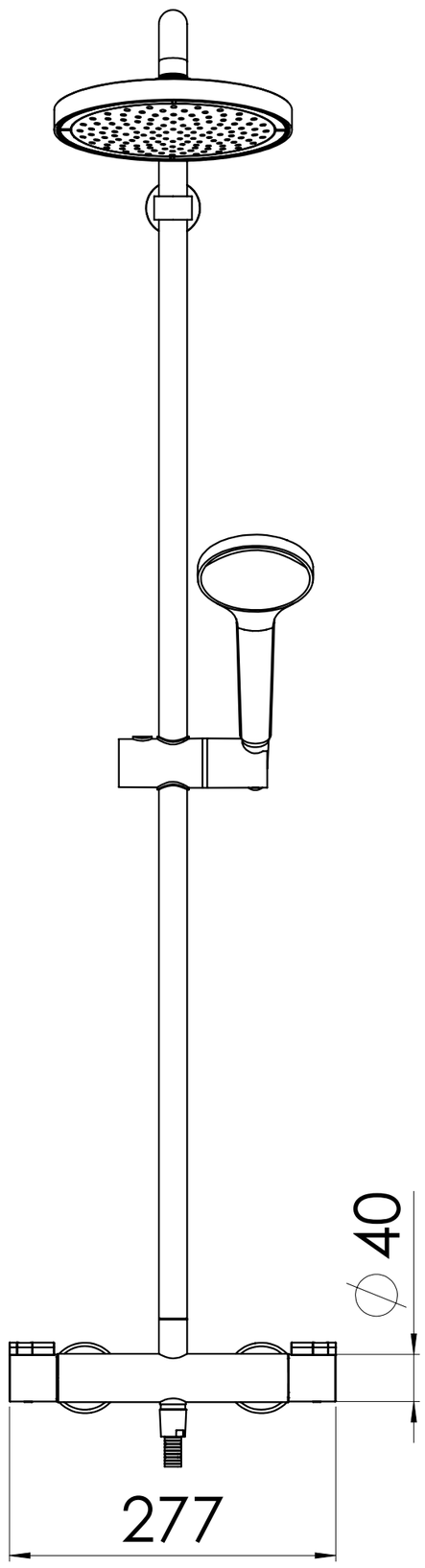

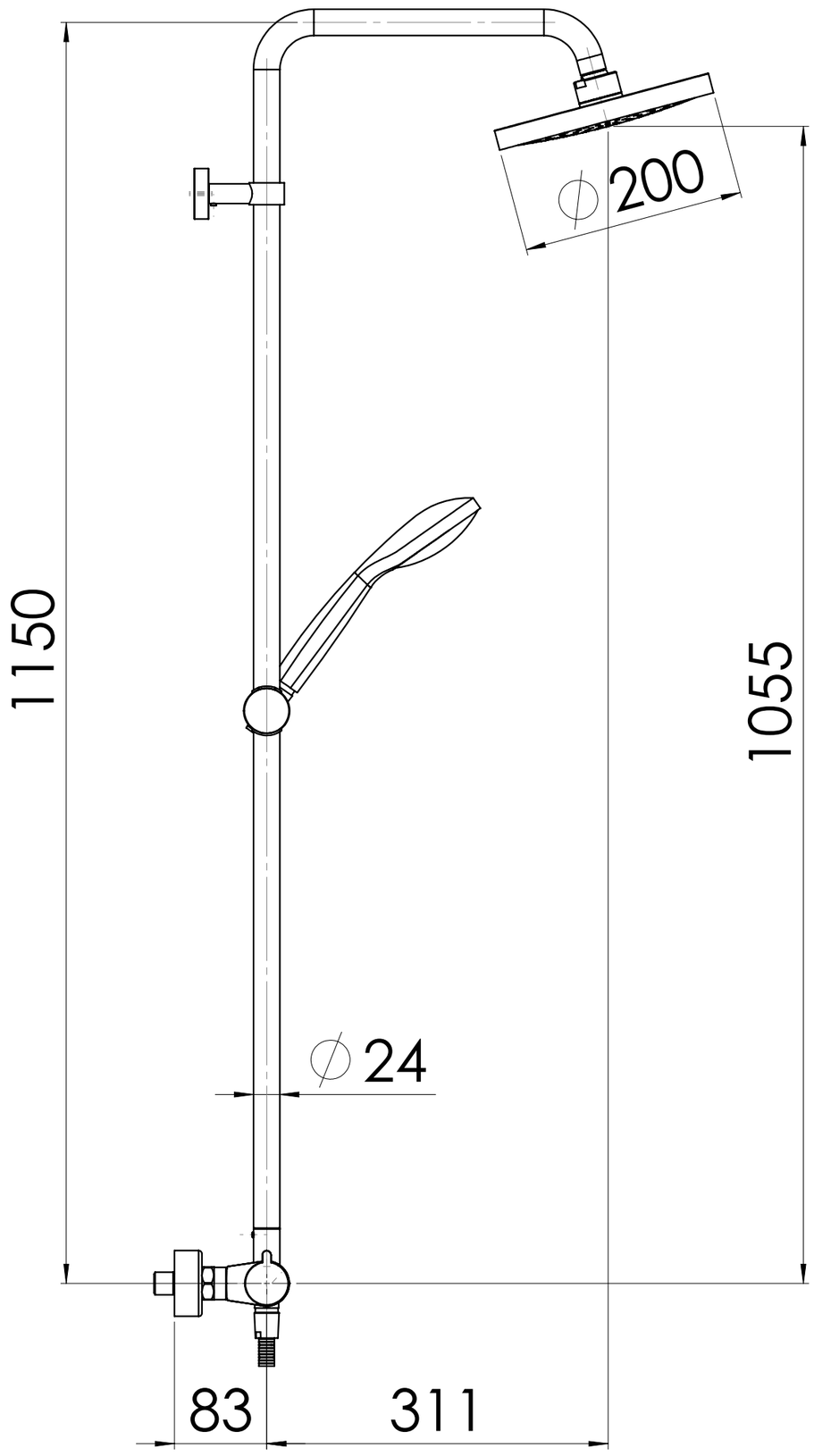

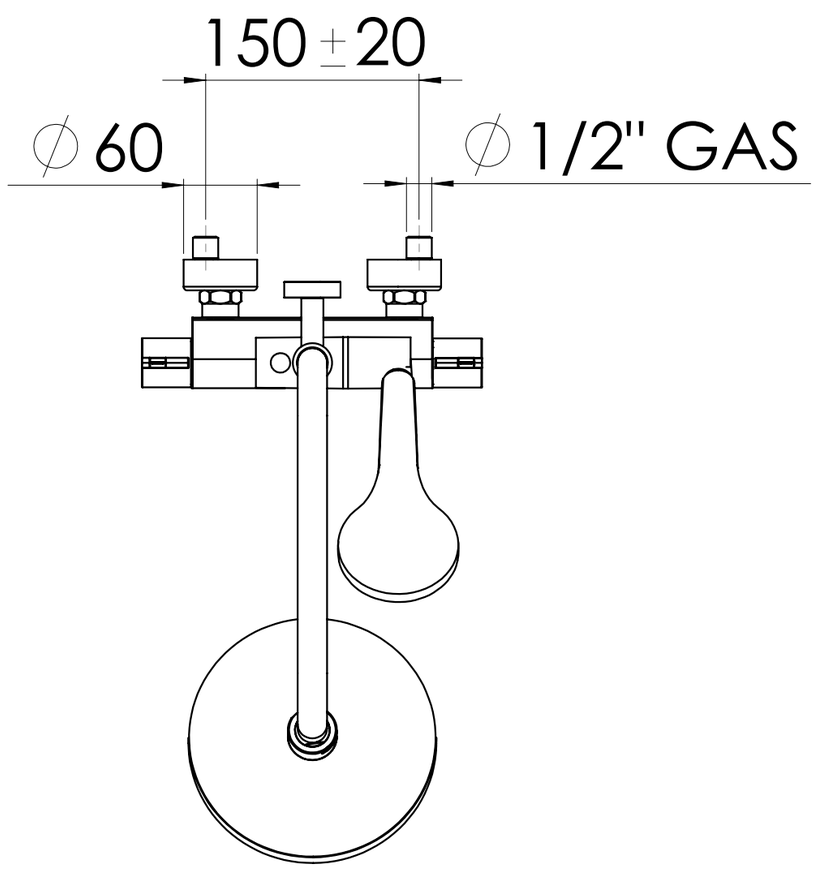

Questo disegno e di esclusiva proprieta della ditta CARLO NOBILI S.p.A. RUBINETTERIE - la quale ne vieta la riproduzione,anche parziale se non su nostra autorizzazione scritta

DISEGNO N° ABC-87030/30	TRATTAMENTO	NOBILI RUBINETTERIE	
INDICE DI REVISIONE	MATERIALE		
SCALA 1:5 (_ : __ _ : _)	DENOMINAZIONE Miscelatore termostatico doccia esterno 2 vie con rampa serie ABC (coolbody)	SEZIONE GREZZO	DATA 14/05/2012
		PESO GREZZO (g)	DISEGNATO R. Tinivella
		PESO (g)	DATA 14/05/2012
INDICE CRITICITA'	DEL PRESENTE DISEGNO VALE SOLO LA COPIA CON INDICE MAGGIORE		APPROVATO M. Neri

TOLLERANZE GENERALI

da 05 fino a 6 = ±0.05
oltre 6 fino a 30 = ±0.1
oltre 30 fino a 120 = ±0.15
oltre 120 fino a 400 = ±0.2
oltre 400 fino a 1000 = ±0.3

ANGOLI = ± 30'
RAGGI = R 0.25
SMUSSI = 0.3x45°

SUPERFICI: GREZZA — FINITA 3.2 — SGROSSATA 12.5 — RETTIFICATA 0.8

A2v