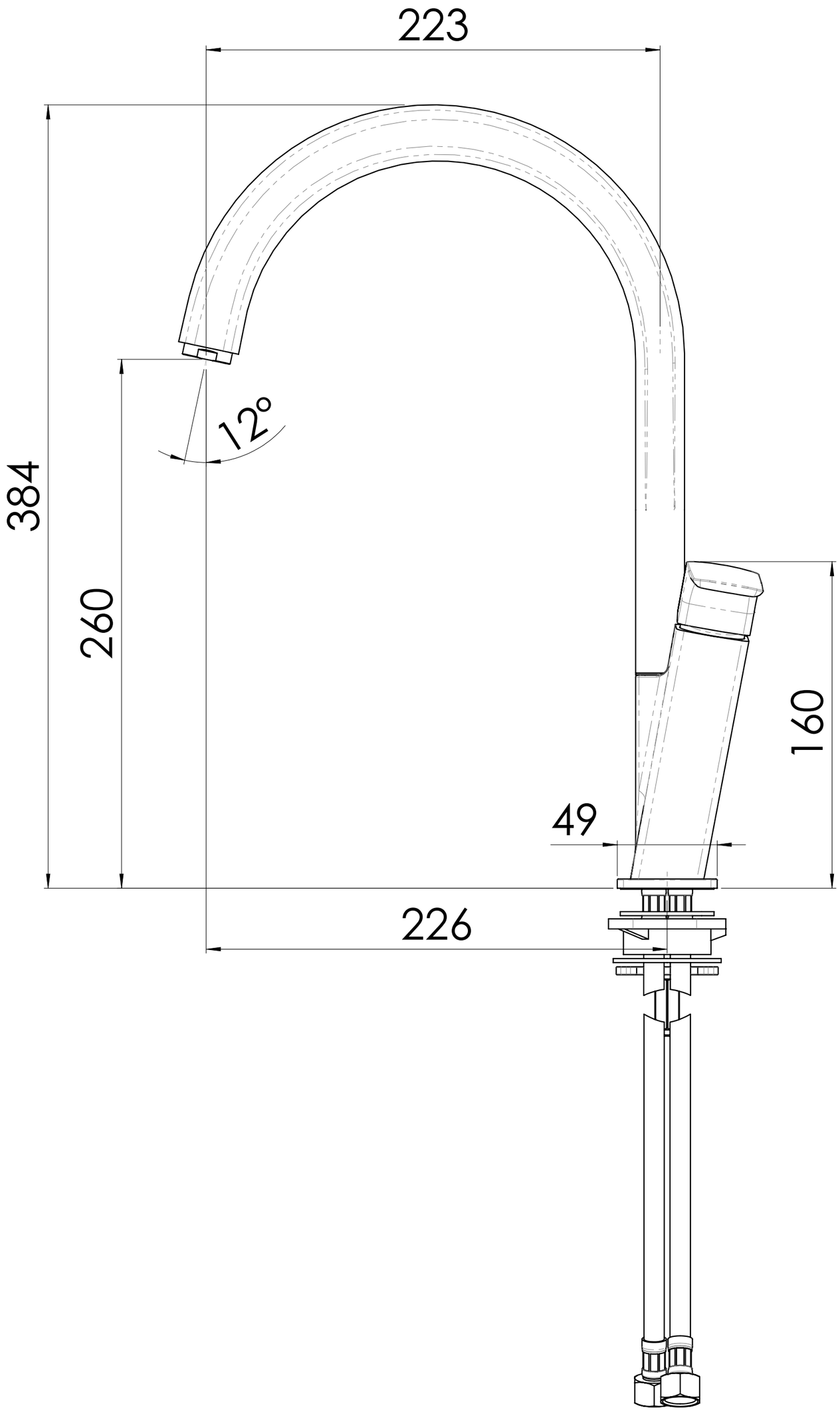

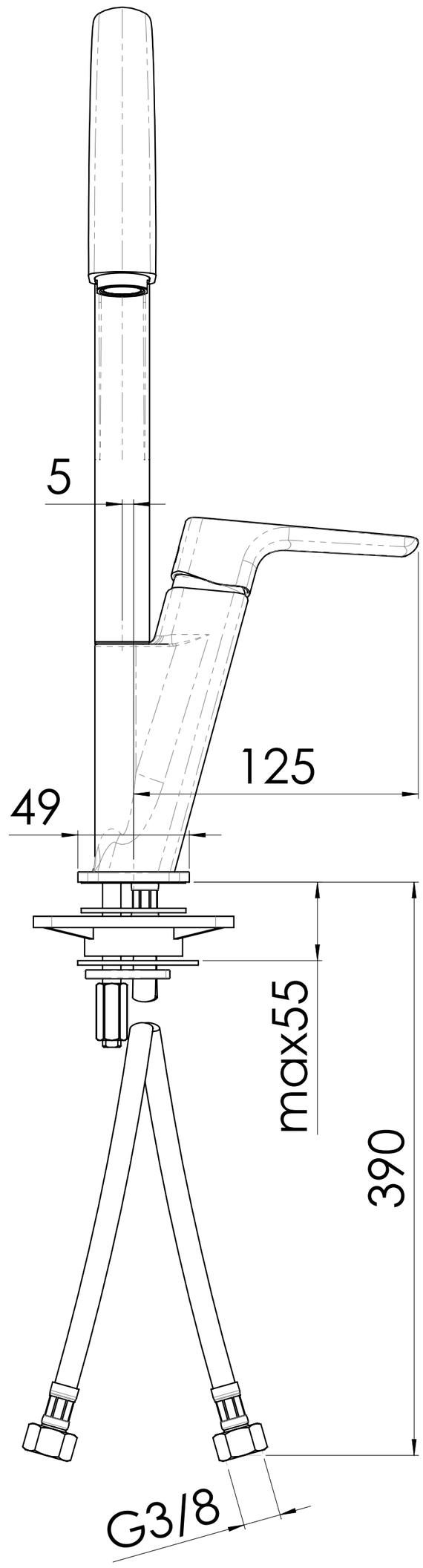

DISEGNO N° AVIV103113/---	TRATTAMENTO	NOBILI®	
INDICE DI REVISIONE	MATERIALE		
SCALA 1:2 (_ : __ _ : _)	DENOMINAZIONE Monoforo lavello cucina canna girevole serie ACQUAVIVA	SEZIONE GREZZO	DATA 06/06/2014
		PESO GREZZO (g)	DISEGNATO R.Tinivella
		PESO (g) 2096.21	DATA 06/06/2014
INDICE CRITICITA'	DEL PRESENTE DISEGNO VALE SOLO LA COPIA CON INDICE MAGGIORE		APPROVATO M.Neri

TOLLERANZE GENERALI

da 05 fino a 6 = ±0.05
oltre 6 fino a 30 = ±0.1
oltre 30 fino a 120 = ±0.15
oltre 120 fino a 400 = ±0.2
oltre 400 fino a 1000 = ±0.3

ANGOLI = ± 30'
RAGGI = R 0.25
SMUSSI = 0.3x45°

SUPERFICI
GREZZA
FINITA 3.2
SGROSSATA 12.5
RETTIFICATA 0.8

Questo disegno e di esclusiva proprietà della ditta CARLO NOBILI S.p.A. RUBINETTERIE - la quale ne vieta la riproduzione,anche parziale se non su nostra autorizzazione scritta

A2v