NOBILI®
The Best Technology for Water

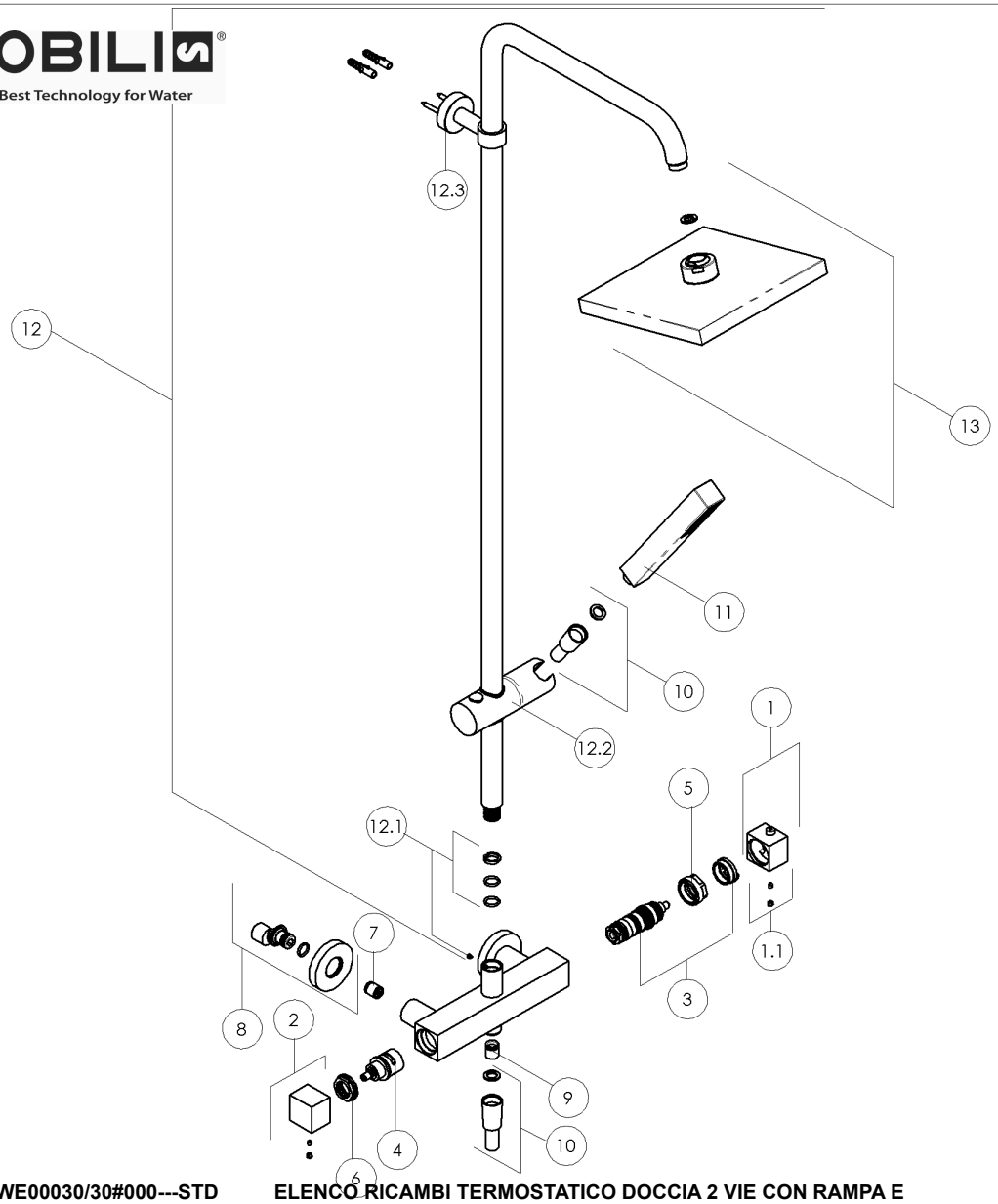

RFTOWE00030/30#000---STD **ELENCO RICAMBI TERMOSTATICO DOCCIA 2 VIE CON RAMPA E SOFFIONE COOL BODY SERIE TOWER CROMO** **01/2012**

N°	Codice	Descrizione	Prezzo
01	-RMA184/74CR	MANIGLIA REGOLAZIONE TEMPERATURA TOWER CROMO	48,50
01.1	-RTAK0001	SACCHETTO TAPPINI PER LEVE CON GRANI M5	4,50
02	-RMA184/54CR	MANIGLIA REGOLAZIONE FLUSSO TERMOSTATICO TOWER CROMO	48,50
03	-RCR201/56	CARTUCCIA TERMOSTATICA	45,00
04	-RCR201/57	CARTUCCIA DEVIATORE FLUHS LIFETIME MOTION 180° C.	40,50
05	-RGH218/36	GHIERA DI FISSAGGIO CARTUCCIA TERMOSTATICA	6,00
06	-RGH218/37	GHIERA M32x1,5 PER TERMOSTATICO	6,00
07	-RVR00001	KIT DI N. 10 VALVOLINE DIAM. 14	6,00
08	-RECK152/17CR	KIT COPPIA ECCENTRICI 1/2"x3/4" COMPLETI THERMO CROMO	11,00
09	-RVR10	KIT DI N. 10 VALVOLINE DIAM. 15	6,00
10	-RFX135/43CR	FLESSIBILE CM.150 IN GOMMA SENZA O.R. DA 1/2" GAS DOPPIA CALOTTA CONICA CI	12,00
11	-RDO142/67CR	DOCCETTA CUBE CROMO	36,00
12	-RRP45CR	RAMPA TERMOSTATICO CROMO	115,00
12.1	-RSA228/84R	SACCHETTINO INSERTO PER RAMPA	4,50
12.2	-RVR200CR	SCORSOIO ABS DIAM.24 CROMO	20,00
12.3	-RVR40CR	SOSTEGNO COMPLETO RAMPA PLUS CROMO	35,00
13	AD139/17CCR	SOFFIONE A SNODO MINIM. QUADRO 200x200 MM. FONDO CROMATO ANTICALCARE	280,00

Questo disegno è di esclusiva proprietà della ditta CARLO NOBILI S.p.A. RUBINETTERIE - la quale ne vieta la riproduzione,anche parziale se non su nostra autorizzazione scritta