Réf. n° 32228002

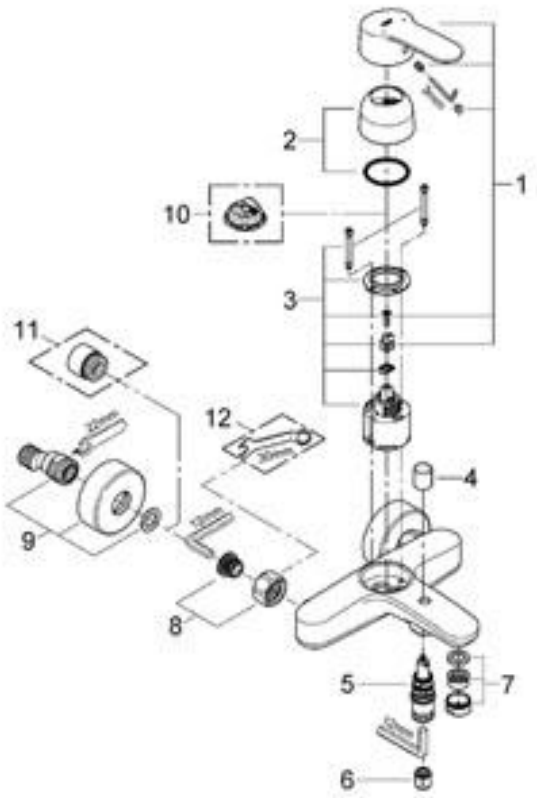

Position	Description	Référence	Conditionnement
1	Levier	46752 000	1
2	Capuchon de recouvrement	46427 000	1
3	Cartouche à disques en céramique	46588 000	1
4	Bouton d'inverseur	48022 000	1
5	kit d‘inversion	65655 000	1
6	Clapet anti-retour	08565 000	1
7	Mousseur	13952 000	1
8	Ecrou chromé avec partie filetée	45044 000	1
9	Raccord S mural	12662 000	1
	Accessoires spéciaux		
10	Limiteur de température	08791 000	1
11	Rallonge 3/4" 20 mm	07130 00M	2
12	Clé spéciale	19377 000	1