Réf : 33183002

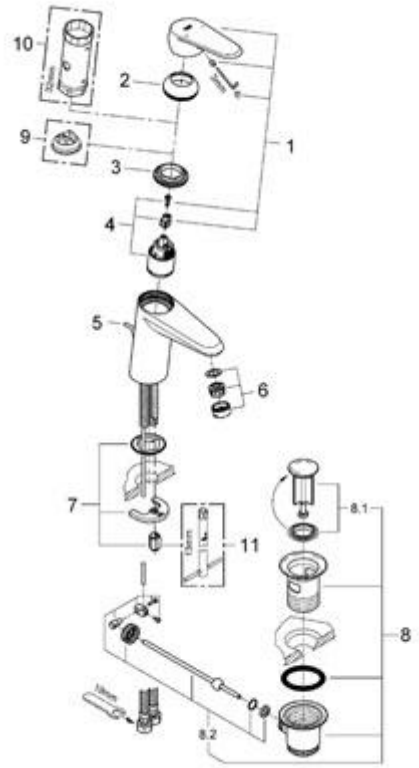

Position	Description	Référence	Conditionnement
1	Levier	46738 000	1
2	Capuchon de recouvrement	46492 000	1
3	Raccord	46460 000	1
4	Cartouche	46374 000	1
5	Tirette de vidage	46739 000	1
6	Mousseur	13929 000	1
7	Fixation M26x1,5	46645 000	1
8	Garniture de vidage 1 1/4"	28910 000	1
8.1	Clapet de vidage 1 1/4"	07182 000	1
8.2	Tirette de vidage	07052 000	1
	Accessoires spéciaux		
9	Limiteur de température	46375 000	1
10	Clé	19332 000	1
11	Clef plate SW 46 mm à 6 pans	19017 000	1