NOBILI®
The Best Technology for Water

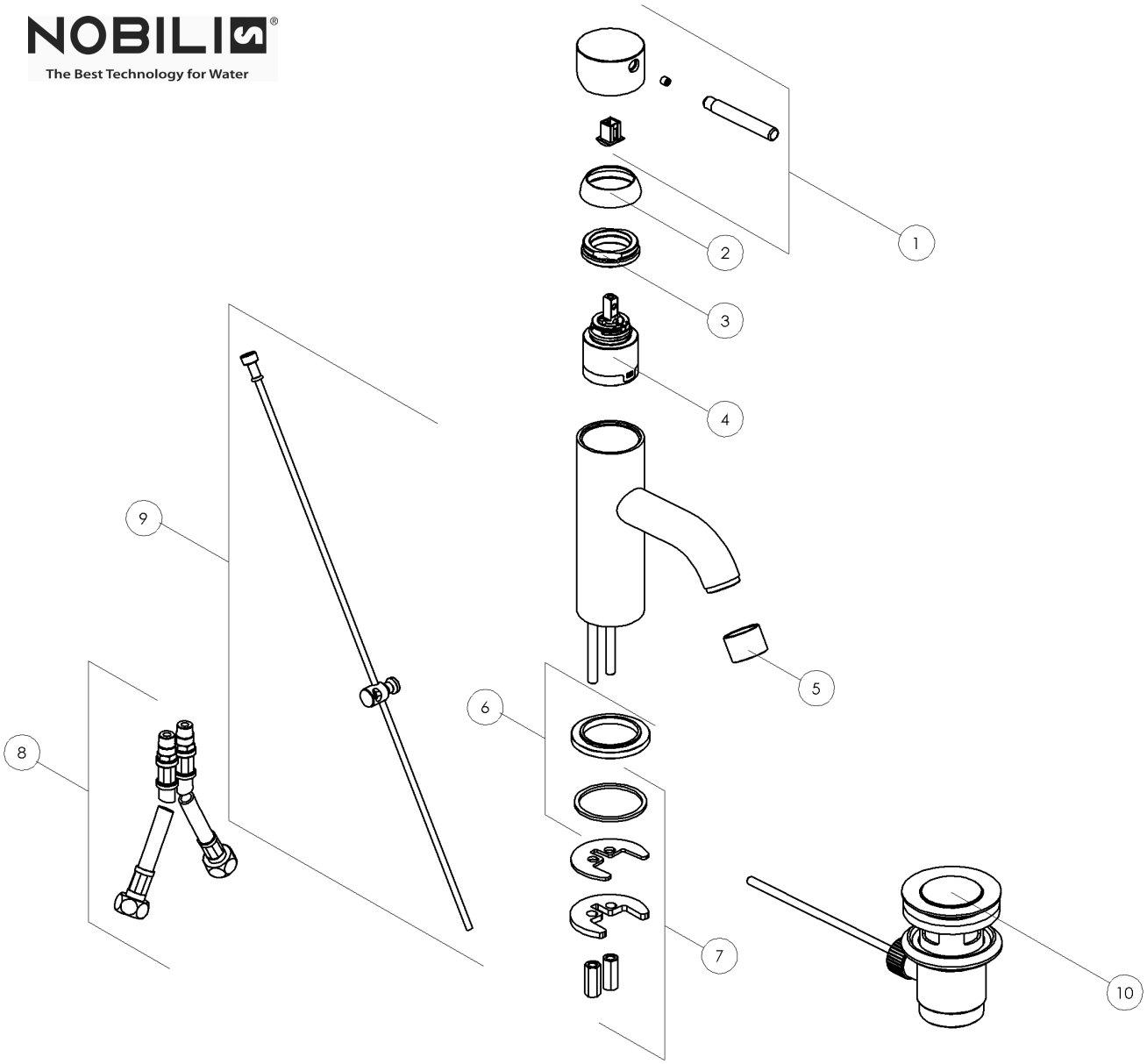

RFLIVE00118/1--#000---STD **ELENCO RICAMBI MISC. MONOCOMANDO LAVABO SCARICO 1"1/4 LIVE CROMO** **06/2011**

N°	Codice	Descrizione	Prezzo
01	-RLE190/25CR	LEVA OZ T7 CROMO	26,50
02	-RGH218/25CR	COPRI GHIERA DIAM. 35 CROMO	5,00
03	-RGH218/26	GHIERA DI FISSAGGIO DIAM. 35	4,00
04	-RCR350	CARTUCCIA DIAM. 35 CON FONDO	29,50
05	-RAEB219/33CR	BLISTER 2 AERATORI M22x1 CLASSE A CROMO	9,50
06	-RAN227/23CR	ANELLO DI BASE CROMO	6,00
07	-RSA246	SACCH. FISSAGGIO UNIVERSALE PER TIRANTI M6	4,50
08	-RTUK203/46	COPPIA TUBI FLEX MOK M10X1 MM.450 G3/8" FGI - SPX - DN6	15,00
09	-RVR224/30CR	ASTINA DI SCARICO COMPLETA PER SERIE LIVE CROMO	0,00
10	-RSC224/2CR	PILETTA 1"1/4 TAPPO HOSTAFORM CROMO	16,00

Questo disegno è di esclusiva proprietà della ditta CARLO NOBILI S.p.A. RUBINETTERIE - la quale ne vieta la riproduzione,anche parziale se non su nostra autorizzazione scritta