NOBILIS®
The Best Technology for Water

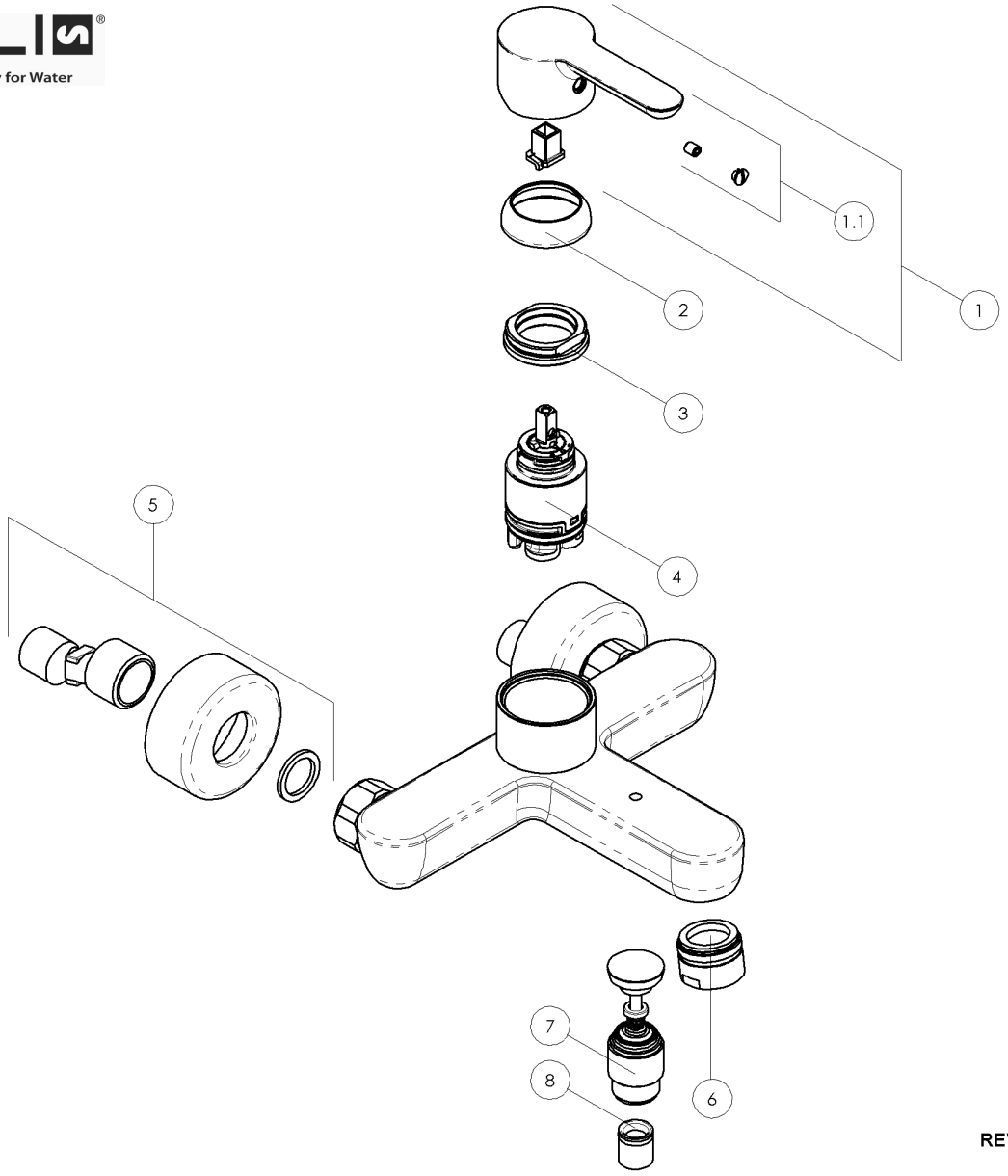

REV.2-01/2013

Questo disegno è di esclusiva proprietà della ditta CARLO NOBILI S.p.A. RUBINETTERIE - la quale ne vieta la riproduzione, anche parziale se non su nostra autorizzazione scritta

RFABC-87110/1--#000---STD **ELENCO RICAMBI MISC. MONOCOMANDO GRUPPO VASCA S/DUPLEX SERIE ABC CROMO** **03/2011**

N°	Codice	Descrizione	Prezzo
01	-RLE189/47CR	LEVA SERIE ABC CROMO	21,50
01.1	-RTAK0001	SACCHETTO TAPPINI PER LEVE CON GRANI M5	4,50
02	-RGH218/25CR	COPRI GHIERA DIAM. 35 CROMO	5,00
03	-RGH218/26	GHIERA DI FISSAGGIO DIAM. 35	4,00
04	-RCR360/D	CARTUCCIA SENZA OR DIAM. 35 CON DISTR.	29,50
05	-RECK152/6CR	KIT COPPIA ECCENTRICI CROMO	15,00
06	-RAEK219/4CR	CONF. NR. 5 AERATORI M 28x1 CROMO	34,00
07	-RDE100CR	DEVIAZIONE VASCA OZ CROMO	25,00
08	-RVR10	KIT DI N. 10 VALVOLINE DIAM. 15	6,00