Réf. n° 23341 000

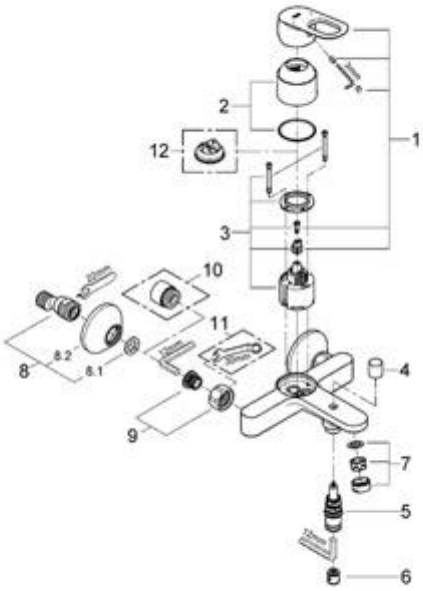

Position	Description	Référence	Conditionnement
1	Levier	46696 000	1
2	Capuchon de recouvrement	46584 000	1
3	Cartouche	46048 000	1
4	Bouton d'inverseur	64309 000	1
5	kit d‘inversion	65655 000	1
6	Clapet anti-retour	08565 000	1
7	Mousseur	13952 000	1
8	Raccord S mural	12075 000	1
8.1	Joint	01386 00M	10
8.2	Rosace	02210 00M	2
9	Ecrou chromé avec partie filetée	45044 000	1
	Accessoires spéciaux		
10	Rallonge 3/4" 20 mm	07130 00M	2
11	Clé spéciale	19377 000	1
12	Limiteur de température	46375 000	1