Raindance Select
Douche de tête Raindance Select S 240 2jet avec bras de douche 390 mm
Surfaces: **chromé** Numéro d'article: **26466000**



Description

Caractéristiques

- diamètre: 240 mm
- longueur du bras de douche: 390 mm
- douche de tête orientable
- jet RainAir, jet Rain
- débit du jet Rain (sous 3 bars de pression): 17 l/min
- débit du jet RainAir (sous 3 bars de pression): 17 l/min
- changement du type de jet: via le bouton Select sur la douche de tête
- surface du disque de jet possible en deux finitions : chromé ou blanc
- matériau du disque de jet: métallique
- disque de jet amovible pour nettoyage
- type d'installation murale
- ACS 13 ACC NY 200
- Kiwa UK 1401701
- WRAS 1401303

Technologie



Prix de design

reddot award 2014
winner

Photo du produit



Plan géométral

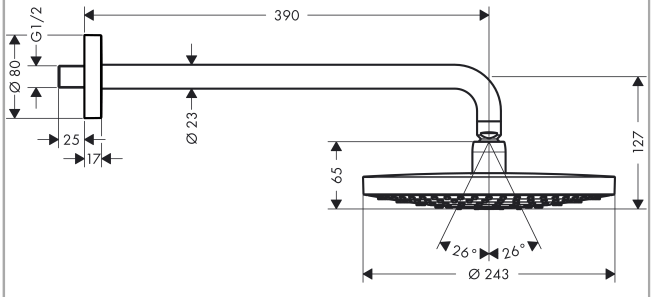

Raindance Select
Douche de tête Raindance Select S 240 2jet avec bras de douche 390 mm
Surfaces: **chromé** Numéro d'article: **26466000**



Schéma d'écoulement

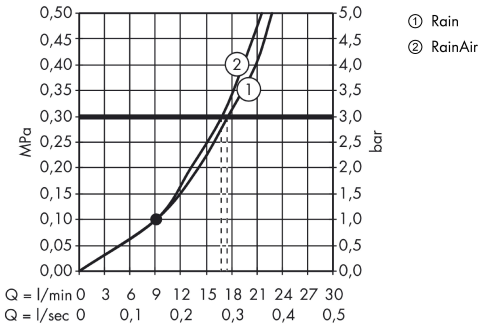

Raindance Select
Douche de tête Raindance Select S 240 2jet avec bras de douche 390 mm
Surfaces: **chromé** Numéro d'article: **26466000**



Exemple de montage

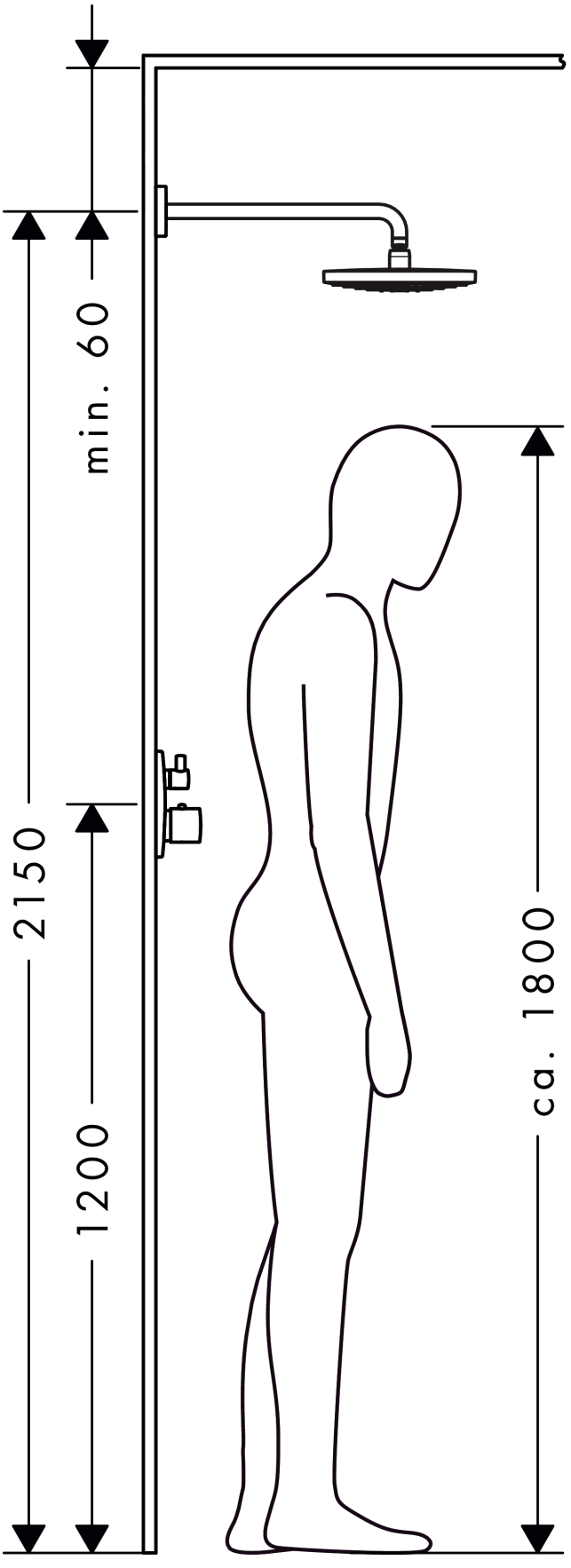

Raindance Select
Douche de tête Raindance Select S 240 2jet avec bras de douche 390 mm
Surfaces: **chromé** Numéro d'article: **26466000**



Vue éclatée

Année de construction: **>06/13**

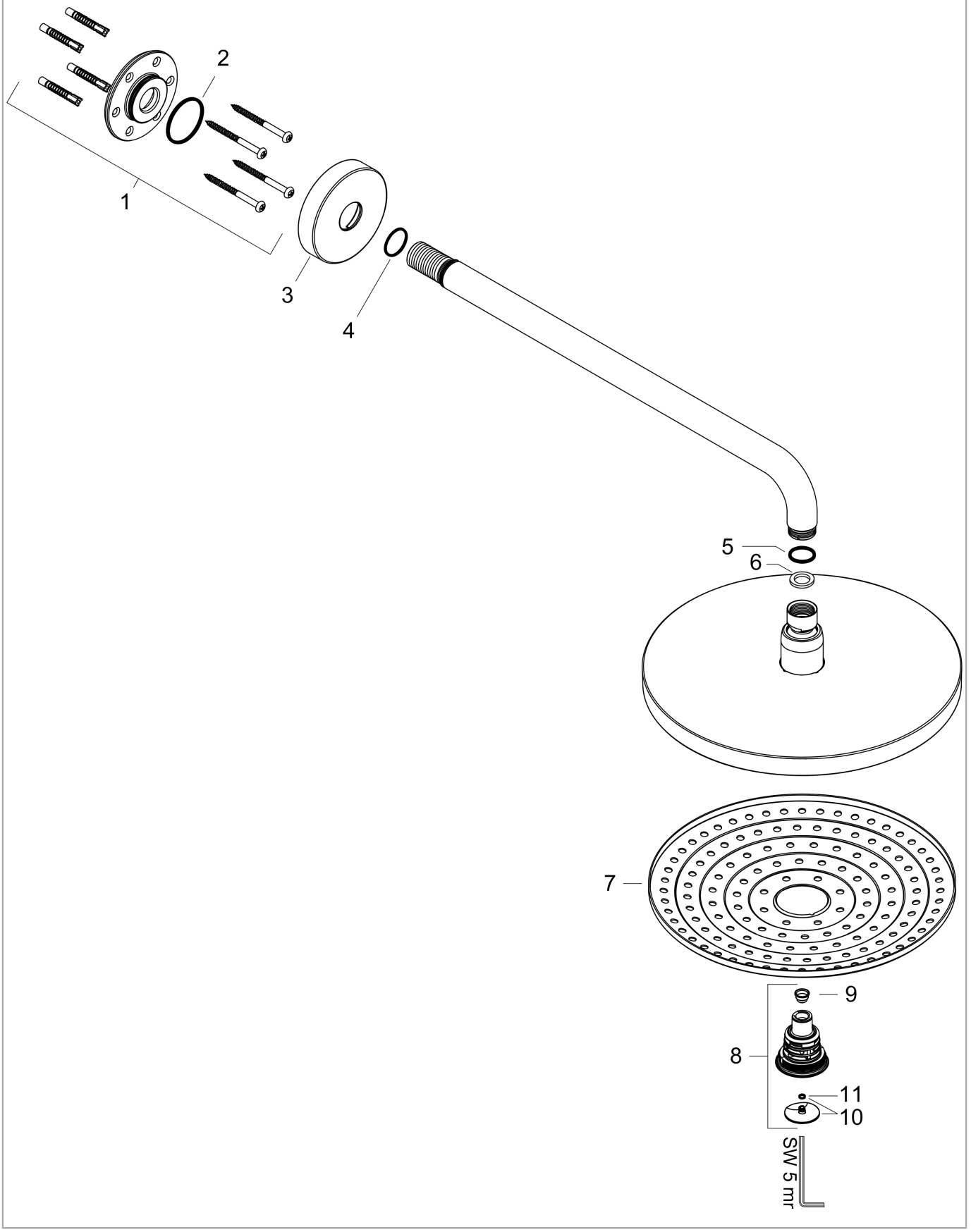

Raindance Select
Douche de tête Raindance Select S 240 2jet avec bras de douche 390 mm
Surfaces: **chromé** Numéro d'article: **26466000**



Liste des pièces détachées

Année de construction: **>06/13**

Pos.	Description	Numéro d'article	GP	UE
1	set de fixation	95208000	11	1
2	joint torique 34x2	98383000	2	1
3	rosace Ø 80 mm	98940000	7	1
4	joint torique 20x1,5	98197000	1	1
5	joint torique 16x2	98133000	1	1
6	joint	98058000	1	1
7	grille de diffuseur	92291000	16	1
8	inverseur cpl.	98343000	12	1
9	filtre	97735000	1	1
10	capot	98344000	7	1
11	joint torique 3x1	98384000	1	1
a	bras de douche	95513000	16	1
b	bras de douche 240 mm	27409000	0	1