ShowerSelect
Set de finition Robinet d'arrêt ShowerSelect pour 3 fonctions
Surfaces: **chromé** Numéro d'article: **15764000**

Description

Caractéristiques

- 3 sorties
- utilisation simultanée de plusieurs sorties
- mécanisme Push marche/arrêt
- débit: 43 l/min
- comprenant: rosace, bloc de fonctions, touches
- type de raccordement: corps d'encastrement
- ACS 13 ACC LY 756

Accessoires utilisés

- iBox universal (#01800XXX)

Accessoires en option

- Set de finition pour mitigeur thermostatique ShowerSelect encastré haut débit (#15760XXX)
- Set de finition pour mitigeur thermostatique ShowerSelect encastré haut débit avec une sortie permanente et un robinet d'arrêt (#15761XXX)
- Extension element ShowerSelect (#13593XXX)
- Rallonge (#13595XXX)

Technologie

Select SELECT

Prix de design

DESIGN PLUS

reddot award 2014 winner

iF product design award 2014

Photo du produit

Plan géométral

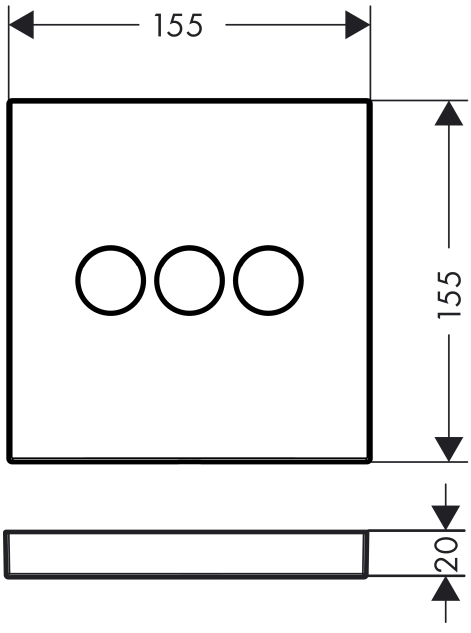

ShowerSelect
Set de finition Robinet d'arrêt ShowerSelect pour 3 fonctions
Surfaces: **chromé** Numéro d'article: **15764000**

Schéma d'écoulement

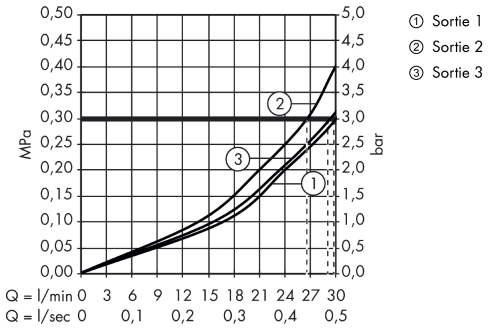

ShowerSelect
Set de finition Robinet d'arrêt ShowerSelect pour 3 fonctions
Surfaces: **chromé** Numéro d'article: **15764000**

Vue éclatée

Année de construction: **>10/13**

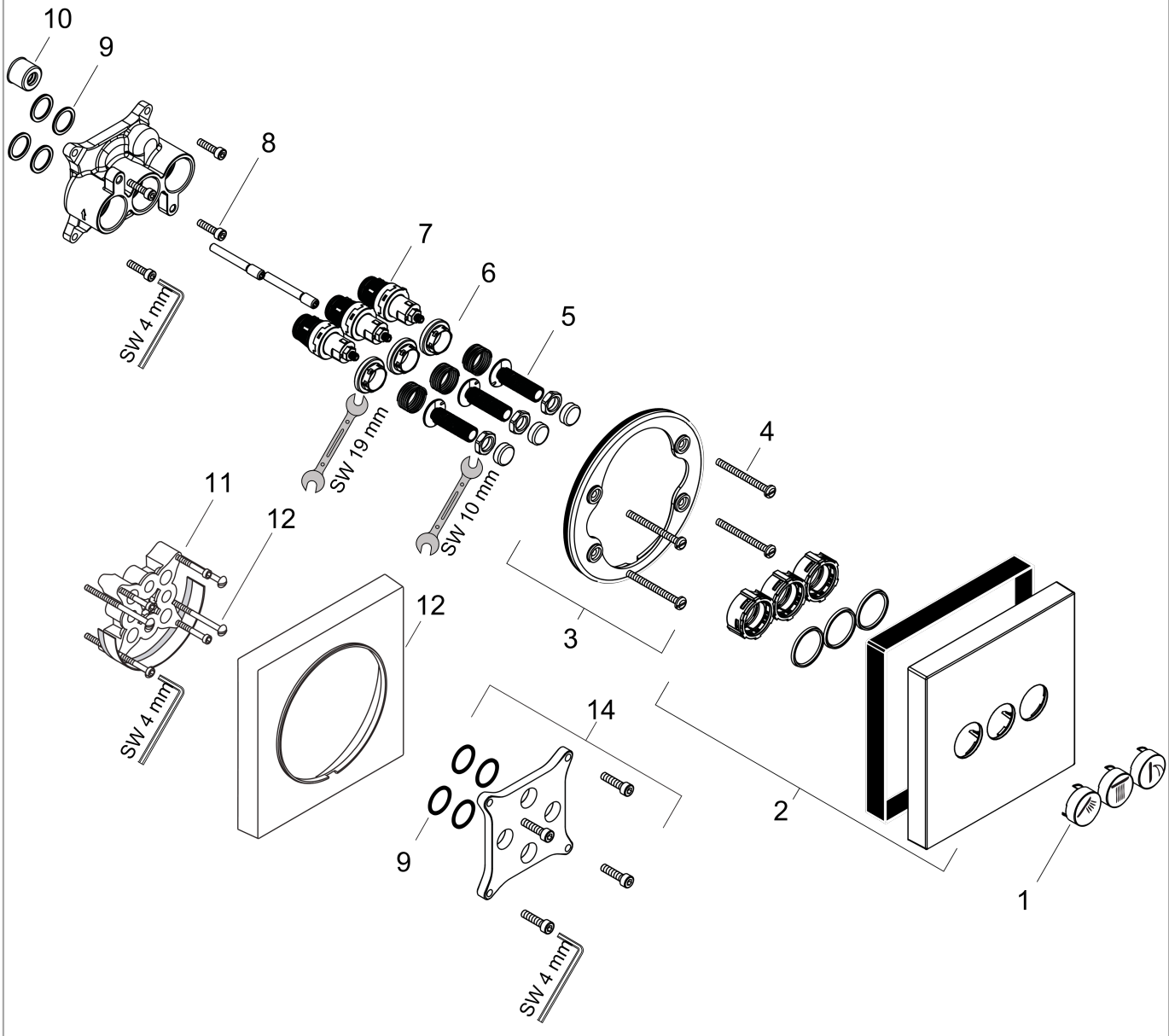

ShowerSelect
Set de finition Robinet d'arrêt ShowerSelect pour 3 fonctions
Surfaces: **chromé** Numéro d'article: **15764000**

Liste des pièces détachées

Année de construction: **>10/13**

Pos.	Description	Numéro d'article	GP	UE
1	set des symboles	92218000	12	1
2	rosace 155 / 155 mm	92227000	13	1
3	set des vis du support	96454000	3	1
4	support rosace	98793000	9	1
5	adapteur Select	92219000	2	1
6	écrou à six pans	98368000	4	1
7	mécanisme d'arrêt	95758000	14	1
8	vis M5 x 20	96525000	3	1
9	joint torique 16x2	98133000	1	1
10	amortisseur anti-coup de bélier	94073000	7	1
11	rallonge 25 mm	13595000	0	1
12	set des vis du support	97747000	1	1
13	rallonge 22 mm	13593000	0	1
14	set de compensation 1°	95521000	16	1
15	rallonge 10 mm pour iBox universal avec robinet d'arrêt	92332000	15	1
a	set de base	01800180	0	1