Rapid SL pour WC

Référence : 38340

Pure Freude an Wasser

GROHE

GROHE s.a.r.l | Siège, salle d'exposition – 60, Boulevard de la Mission Marchand
92418 Courbevoie – La Défense Cedex
Tél +33 (0)1 49 97 29 00 | Fax +33(0)1 55 70 20 38

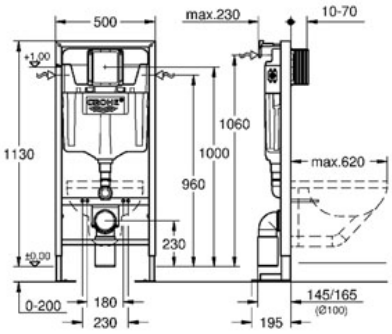

Descriptif Produit :
Rapid SL pour WC

Spécifications Produit :
Avec trappe de visite
hauteur 1,13 m
Pour mur porteur ou non-porteur
Châssis en acier finition époxy
Montage individuel
Pour cloison sèche, complètement pré-monté
Mécanisme à déclenchement pneumatique compatible avec plaque de commande simple touche (interrompable) et double touche (interrompable)
Réservoir 6 - 9 l
Réglage d'usine 3 et 6 l
Verrouillage de la hauteur
Avec raccords fixés
Livré avec matériel de fixation
Livré avec tiges et écrous pour fixation de la cuvette WC
Ecartement des fixations 180/230 mm
Garniture d´évacuation et d´alimentation
Pipe coudée PVC 100 mm
Pièce de raccordement DN 80
Réservoir isolé contre la condensation
Alimentation latérale, par le dessus ou par l'arrière
Alimentation d'eau avec robinet d'équerre et raccordement flexible, connection rapide sans outil
Avec accessoires pour montage
Réservoir et mécanisme pneumatique Certifié NF

Pour montage vertical ou horizontal

Finition :
❏ 38340 001
❏ 38340 000