moderna

EVIERS CUISINETTES

Fiche produit 402

Mise à jour 01/2014

Plaques intégrées avec ou sans minuterie



CPAE120A00

INOX 18/10



CPAT120A00

Les + produit MODERNA

Evier de hauteur 5 cm permettant une bonne ventilation du réfrigérateur

Démontage/remontage rapide des plaques de cuisson

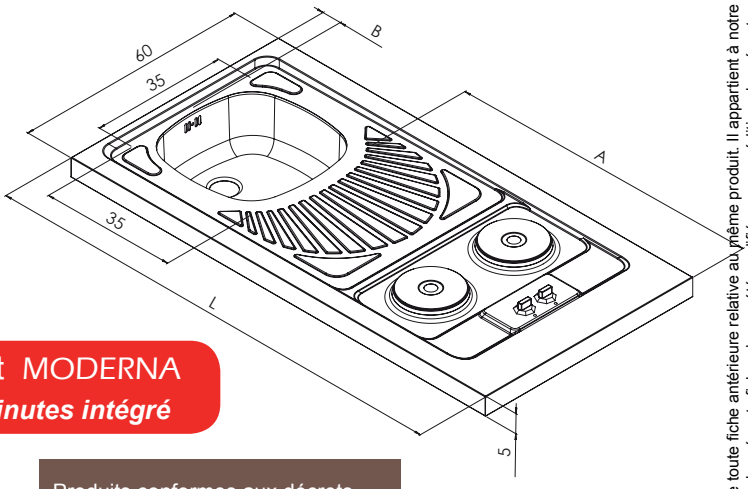

Le + produit MODERNA

TIMER 60 minutes intégré

Produits conformes aux décrets n°92-647-95-1051-2003-947 CE

- Inox 18/10 ou F17
- Cuve soudée
- Egouttoir «droit» pour longueur de 100 cm et «pétale» pour la longueur 120 cm.
- Cuisson par plaques électriques intégrées 2 x 1500w
- Réversible
- Vidage complet avec raccord lave-vaisselle

Fabrication Française

	INOX LISSE	REFERENCES	DIMENSIONS L x P x H /cm	COTES A/cm	COTES B/cm	CUVE	Poids Brut Kg	Colisage
Sans minuterie	F17	CPAE100F01	100 x 60 x 5	60	5	1 x 12 L	10,02	1
		CPAE120F00	120 x 60 x 5	80			10,80	
	18/10	CPAE100A02	100 x 60 x 5	60			9,94	
		CPAE120A00	120 x 60 x 5	80			10,64	
Avec minuterie	18/10	CPAT100A00	100 x 60 x 5	60	5	1 x 12 L	9,80	1
		CPAT120A00	120 x 60 x 5	80			10,70	

ENTRETIEN - MODERNA préconise pour l'inox :
• Quotidiennement, du savon liquide suivi d'un rinçage,
• Toutes les semaines, un nettoyage avec de l'eau tiède vinaigrée, suivi d'un rinçage.

GARANTIE :
• 1 an à compter de la date de la facture Moderna
• Sous réserve que les appareils soient installés conformément aux règles de l'art et utilisés en intérieur dans des conditions normales de fonctions ménagères.

Photos non-contractuelles. La présente fiche technique annule et remplace toute fiche antérieure relative au même produit. Il appartient à notre clientèle, avant toute mise en œuvre, de vérifier auprès de nos service que la présente fiche n'a pas été modifiée par une édition plus récente.

Groupe mds

ZI de Chasnais - Rue Paul Cretegny - 85407 Luçon Cedex
Tél. 02 51 28 51 28 - Fax : 02 51 28 51 30 - www.moderna.fr