Metris
Metris 230 Mitigeur de lavabo
Surfaces: **chromé** Numéro d'article: **31087000**

Description

Caractéristiques

- ComfortZone 230
- bec orientable
- Longueur 155 mm
- jet normal
- débit: 5 l/min
- cartouche céramique M1
- limiteur de température réglable
- garniture de vidage 1 ¼"
- convient au chauffe-eau instantané
- bec orientable à 120°
- ACS 11 ACC LY 069
- ACS 12 ACC LY 352, valide jusqu'au 20.06.2017

Détails de l'article

GTIN	4011097651231

Technologie

Eco Smart · Air Power · Quick Clean · Comfort Zone

Certificats

ATTESTATION A.C.S. DE CONFORMITÉ SANITAIRE

Photo du produit

Plan géométral

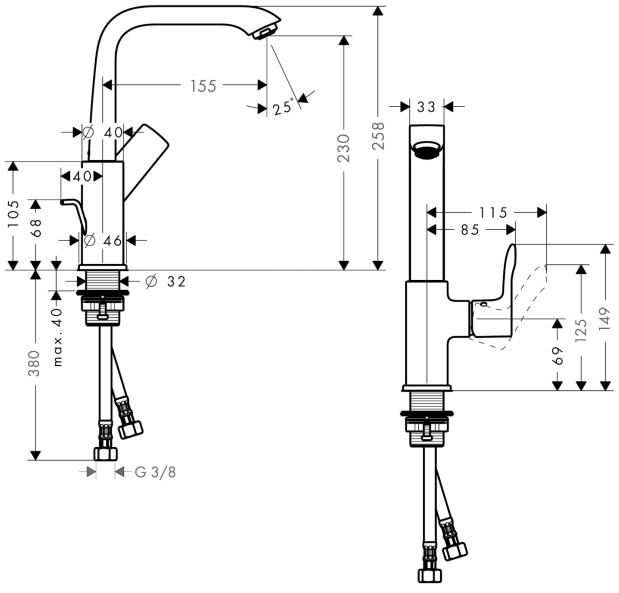
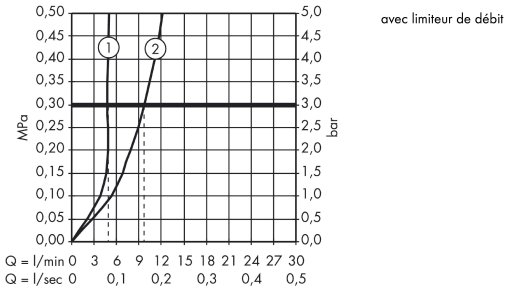
Schéma d'écoulement