Talis E
Talis E 150 Mitigeur de lavabo
Surfaces: **chromé** Numéro d'article: **71754000**

Description

Caractéristiques

- ComfortZone 150
- bec fixe
- Longueur 141 mm
- jet normal
- débit: 5 l/min
- cartouche céramique M1
- limiteur de température réglable
- garniture de vidage 1 ¼"
- convient au chauffe-eau instantané

Détails de l'article

GTIN	4011097782355

Technologie

Photo du produit
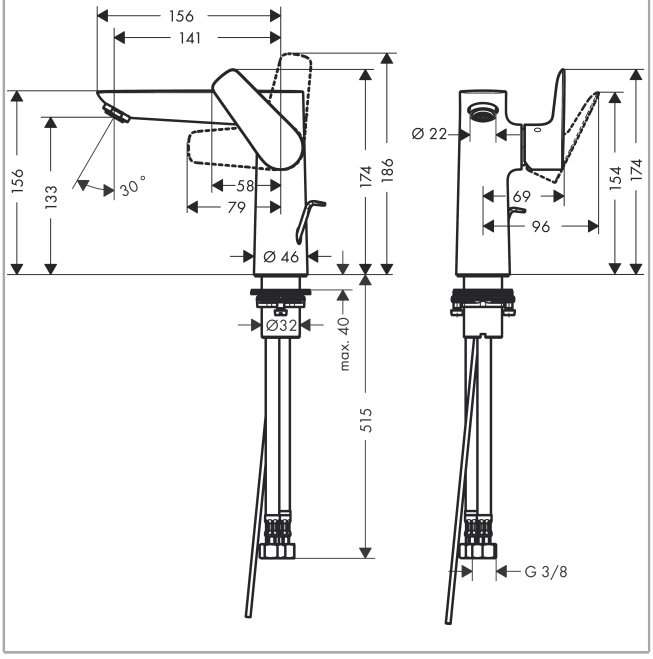
Plan géométral