Croma
Showerpipe Crometta E 240 1jet Reno EcoSmart
Surfaces: **chromé** Numéro d'article: **27289000**

Description

Caractéristiques

- l'angle d'inclinaison coulissant peut être ajusté sur 45 °
- douche de tête Crometta E 240
- diamètre: 240 x 240 mm
- bras de douche pivotant
- jet Rain
- débit du jet Rain (sous 3 bars de pression): 9 l/min
- disque de jet entièrement chromé
- longueur du bras de douche: 350 mm
- support de douchette réglage en hauteur
- sorties: douche de tête, douchette
- raccordement en eau: flexible Isiflex 0,8 m
- type de montage: installation apparente

Se composant de

- Isiflex. Flexible de douche 1,60 m (#28276XXX)
- HG Isiflex'B shower host 80cm chrome (#28278XXX)
- Douchette Crometta Vario EcoSmart 9l/min (#26332XXX)
- Douche de tête Crometta E 240 1jet EcoSmart (#26727XXX)

Détails de l'article

GTIN	4011097775876

Technologie

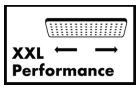

Photo du produit
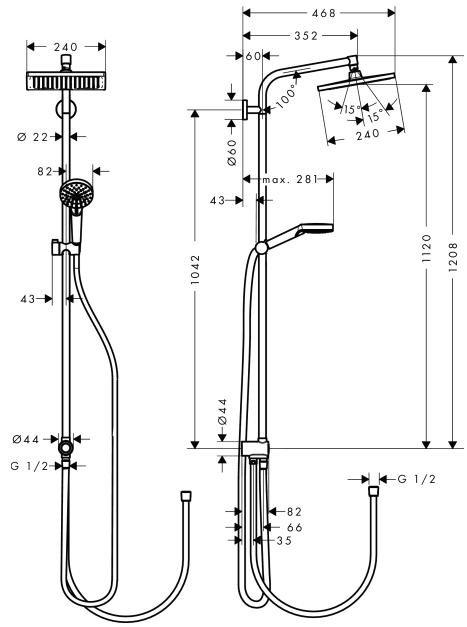
Plan géométral