TYKO +
TY85330/34CR

NOBILI
The Best Technology for Water

Image

Dessin technique

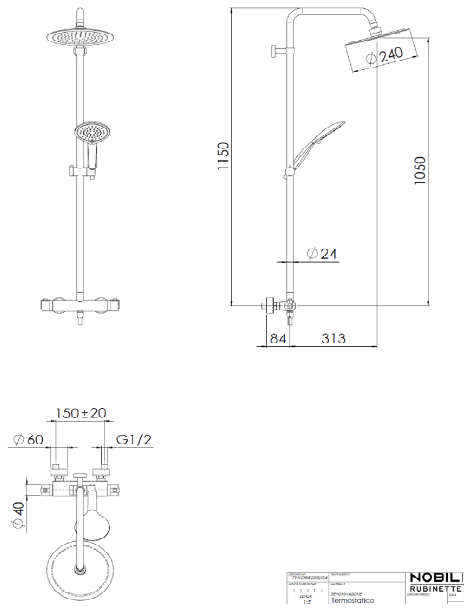

Les spécifiques

Tyko +
Mitigeur thermostatique mural
Finition chromé
Blocage sécurité à 38° C
Clapets anti retour
Douche de tete à rotule diam 240 mm
Système anticlacaire
Support douchette coulissant et orientable
Douchette à 2 jets
Cartouche thermostatique
Tete disque ceramique 1/2'' 180 °

Graphique de débit

Le produit de cette fiche technique pourrait ne pas avoir toutes les certifications Nobili