Robinetterie de Collectivités > Urinoir > Robinet temporisé > Pose EN APPLIQUE

TEMPOSOFT 2 urinoir 1/2" :

DESCRIPTIF

Robinet temporisé 7 sec. à poser en applique, avec raccordement en ligne M1/2", pour urinoir ordinaire ou siphonique. Corps et rosace en laiton massif chromé et débit réglable. Marque DELABIE type TEMPOSOFT 2 Urinoir 1/2" droit Réf.777800 (ou équivalent approuvé).

Réf. : 777800 : droit, pour raccordement en ligne - tempo. 7 sec.
Réf. : 777830 : droit, pour raccordement en ligne - tempo. ECO 3 sec.
Réf. : 778800 : équerre, pour arrivée encastrée - tempo. 7 sec.
Réf. : 778830 : équerre, pour arrivée encastrée - tempo. ECO 3 sec.

» Prévoir tubulure d'alimentation, siphon/bonde, en fonction de la marque du fabricant d'urinoir (voir en bas de page).

FONCTIONNEMENT ET DESTINATION

• Déclenchement souple par bouton poussoir.
• Fermeture automatique temporisée 7 sec. ou 3 sec., sans contact manuel.
• Destination : tout sanitaire public.

LES AVANTAGES PRODUIT

• ECONOMIE D'EAU supérieure à 50 % (75% pour la version ECO temporisée 3 sec.) : fermeture automatique temporisée et débit régulé.
• RESISTANCE AU VANDALISME : conception spécifique pour usage intensif en lieux publics.
• FIABILITE : endurance inégalée et mécanisme indéréglable en matériaux anti-tartre et anti-corrosion. Système de temporisation auto-nettoyant.
• CONFORT : suppression des éclaboussures grâce au réglage de débit.
• MAINTENANCE AISEE : cartouche interchangeable accessible sans dépose du robinet.
• Garantie 10 ans.
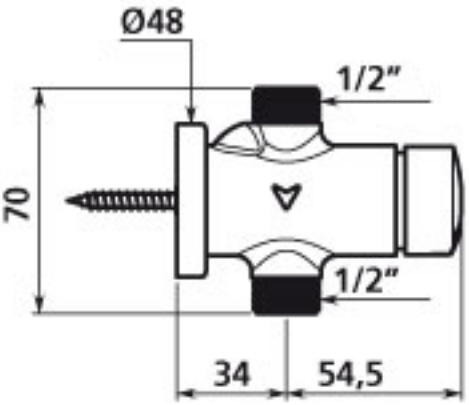
777800