PuraVida
PuraVida 200 Mitigeur de lavabo
Surfaces: **blanc/chromé** Numéro d'article: **15081400**

Description

Caractéristiques

- ComfortZone 200
- bec fixe
- Longueur 132 mm
- jet laminaire
- débit: 5 l/min
- mousseur orientable
- cartouche céramique joystick
- bonde Push-Open 1 ¼
- convient au chauffe-eau instantané
- ACS 12 ACC LY 352

Technologie

Photo du produit

Plan géométral

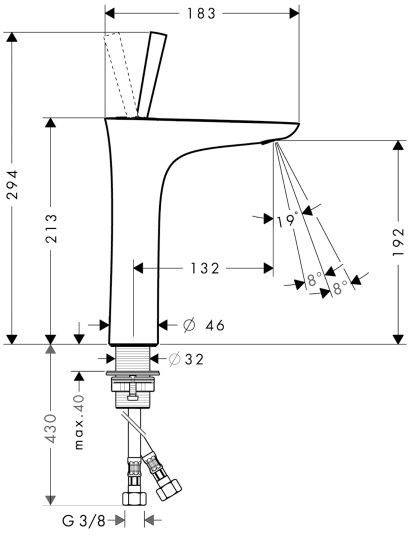
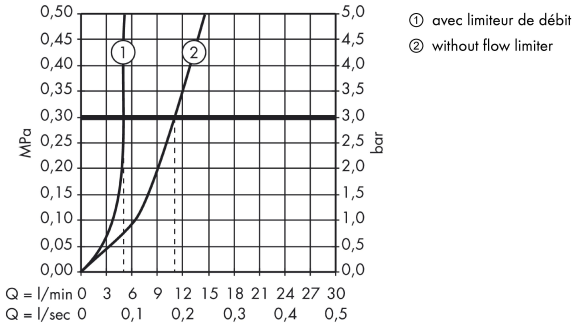
Schéma d'écoulement