ACQUAVIVA
VV103113CR

NOBILI®
The Best Technology for Water

Image

Dessin technique

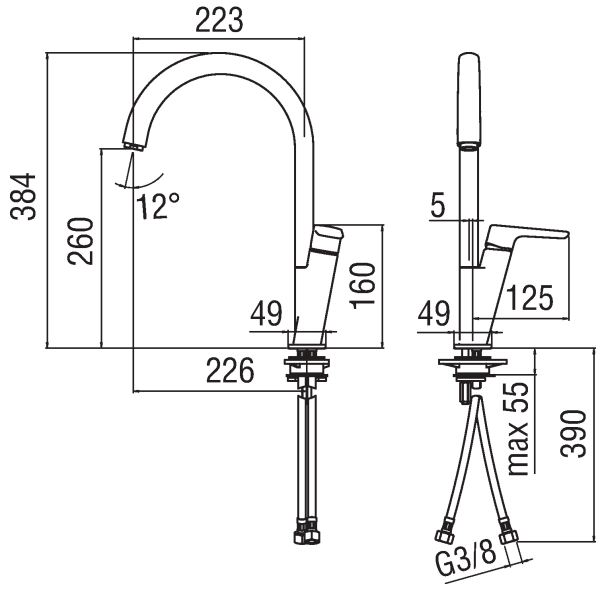

Les spécifiques

Évier
Mitigeur monocommande
Finition: Chromé
Bec mobile
Cartouche ø 28 mm
Limiteur dynamique de débit (-50%)
Limiteur de température
Aérateur Neoperl® cascade M 24 x 1
Flexible Parigi® SPX® acier inox ø 3/8"

Graphique de débit

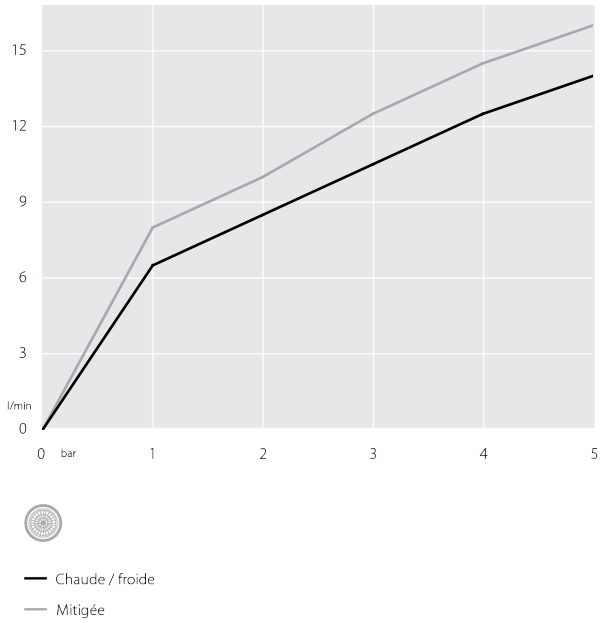

Le produit de cette fiche technique pourrait ne pas avoir toutes les certifications Nobili